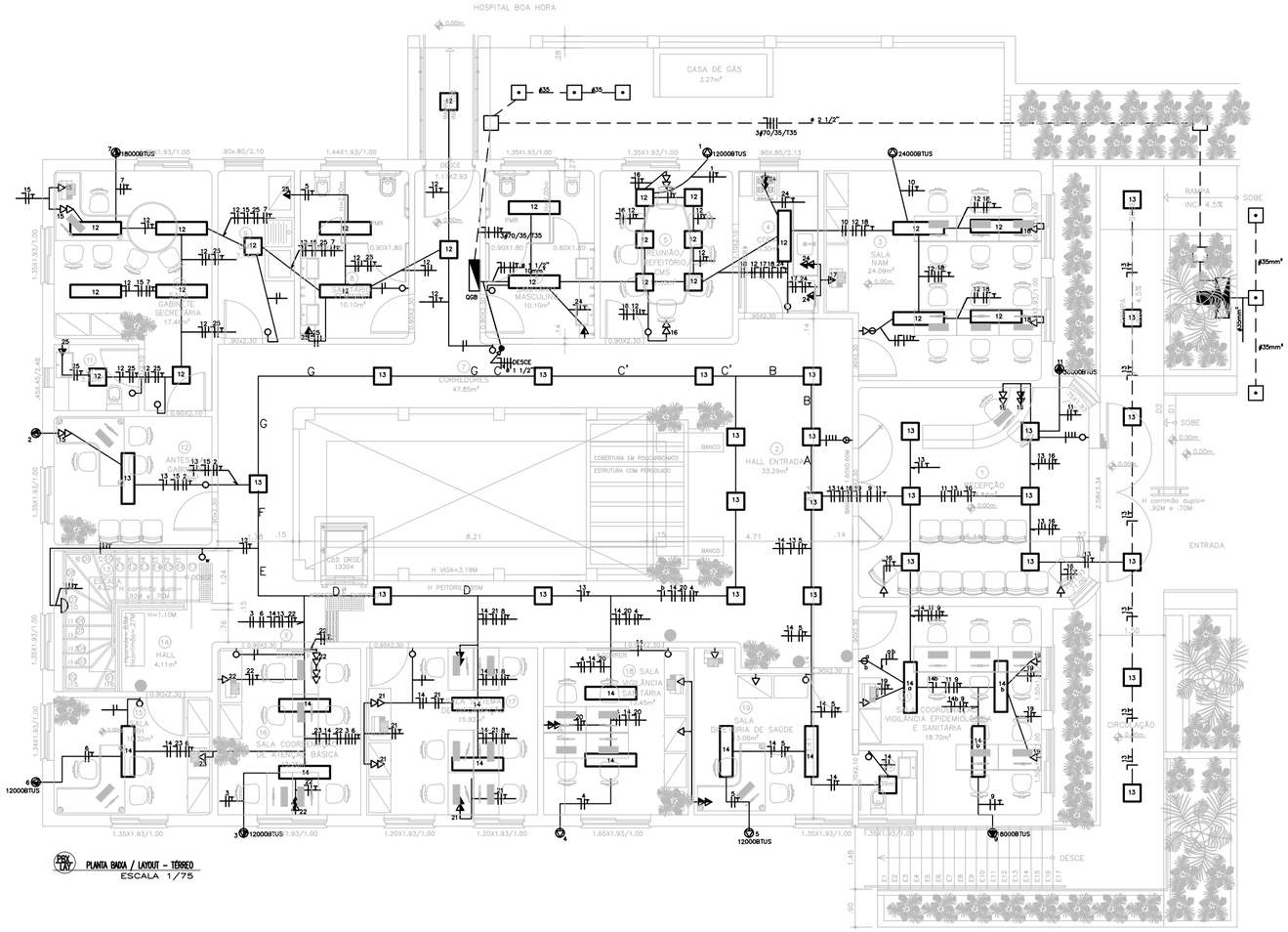

LEGENDA

- POSTE ORNAMENTAL 2m
- CAIXA DE PASSAGEM 30X30cm
- CAIXA DE MEDIÇÃO PADRÃO ENERGISA (POLIFÁSICA)
- QUADRO QLF.
- CAIXA C/ HASTE ATERRAMENTO
- K1 – ACIONADO POR RELÉ FOTOCELULA
- CONDUTORES:FASE,NEUTRO,RETORNO e TERRA
- ELETRODUTO ENTERRADO 50CM EM PVC

- TOMADA BAIXA (0,30m DO PISO)
- TOMADA DUPLA BAIXA (0,30m DO PISO)
- TOMADA MÉDIA (1,30m DO PISO)
- TOMADA DUPLA MÉDIA (1,30m DO PISO)
- INTERRUPTOR SIMPLES 1,30M
- INTERRUPTOR DUPLO 1,30M
- INTERRUPTOR TRIPLO 1,30M
- INTERRUPTOR CONJUGADO COM TOMADA
- PAINEL LED 20W
- 2x20w – LUMINÁRIA TUBULAR LED 2X20W 6000K
- 1x20w – LUMINÁRIA TUBULAR LED 1X20W 6000K

A – 5 8 11 13 14 16 19

B – 5 8 11 13 14 16 19

C' – 4 5 9 11 13 14 16 19 20

C' – 13 8 14 21

E – 5 8 8 10 12 17 23

F – 12

G – 15 2

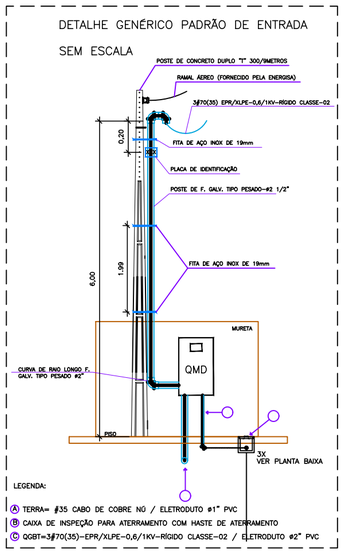

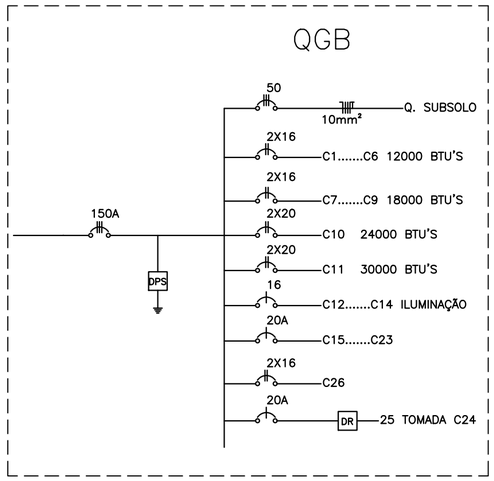

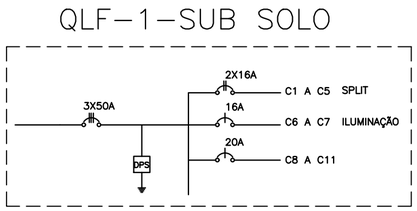

CONFIGURAÇÃO DE PENAS		
COR	PENA	ESPESS.
1	7	0,10
2	7	0,15
3	7	0,25
4	7	0,35
5	7	0,50
6	7	0,60
7	7	0,20
8	7	0,80
9	7	0,09
10	10	0,30
11	7	0,65
12	7	0,15
15	7	1,00
30	7	0,25
31	7	1,20
50	50	0,35
55	7	0,35
82	7	0,30
125	7	2,00
252	252	0,15
253	253	0,15
254	254	0,15
DEMAIS	COLOR	0,25

PORVIR

SERGIPE
GOVERNO DO ESTADO

SEDURBI
SECRETARIA DE ESTADO DO DESENVOLVIMENTO URBANO E SUSTENTABILIDADE

CEHOP
Companhia Estadual de Habitação e Obras Públicas

PREFEITURA MUNICIPAL DE MARUIM

gov.br
Documento assinado digitalmente
FABIO RIBEIRO DANTAS
Data: 24/04/2026 08:37:54-0300
Verifique em https://validar.iti.gov.br

PROPRIETÁRIO (ASSINAR POR EXTENSO) DATA

ENG° ELÉTRICO FÁBIO RIBEIRO DANTAS
AUTOR DO PROJETO DATA ABR. 2026 CREA 2720160318

ENG° ELÉTRICO FÁBIO RIBEIRO DANTAS
RESPONSABILIDADE TÉCNICA DATA ABR. 2026 CAU/CREA/CFT 2700654099

LEVANTAMENTO DATA CAU/CREA/CFT

SECRETARIA DE SAÚDE DE MARUIM

RUA ALCIDES PEREIRA, SEM NÚMERO, CENTRO, MARUIM/SE

PROJETO:
PROJETO ELÉTRICO – TÉRREO

ASSUNTO/PLANTA:
MATERNIDADE DE MARUIM

TERMO/EMENDA:	CONTRATO:	FONTE:	EMPENHO:

DATA:	ESCALA	CADISTA/DESENHO:	COD. PROJ.	FOLHA:
04/2026	1/100	ELIZANDRA GORDON		02/03